Wallaby warmer

Hướng dẫn lắp đặt

MTTS

Xem sách hướng dẫn sử dụng để có thông tin đầy đủ hơn:
http://www.mtts-asia.com/vi/giuong-suoi-so-sinh-wallaby/

BƯỚC 1 - Lấy các phụ kiện ra khỏi hộp

x 1 Chân đế

x 1 Cột đỡ dưới

x 1 Khung nhựa bịt chân đế

x 1 Bảng điều khiển

x 1 Giường có khay chụp X-quang

x 2 Tấm chắn 54cm
x 2 Tấm chắn 64cm

x 1 Đệm

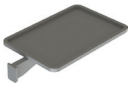

x 2 Khay để đồ

x 4 Bu lông M10x80
x 4 Bu lông M10x25
x 1 Bu lông M10x120 + 2 đai ốc
x 1 Bu lông M10x60 + 1 đai ốc

x 2 Cảm biến qua da

BƯỚC 2 – Lắp Cột đỡ dưới vào Chân đế

Bước này có thể cần 2 người thực hiện

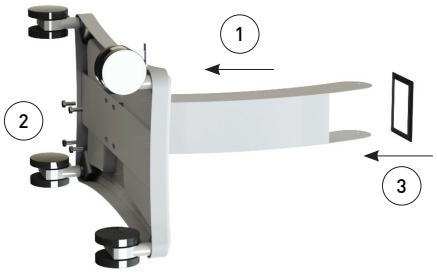

BƯỚC 3 – Gắn bộ phận điều khiển vào thân

Bước này có thể cần 2 người thực hiện

BƯỚC 4: Gắn các tấm chắn vào giường

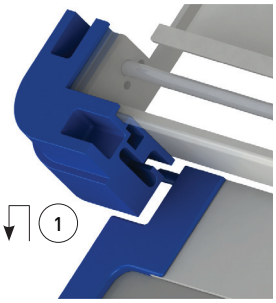

Bước này chỉ cần gắn tấm chắn gần nhất với bộ phận điều khiển.
Tấm còn lại sẽ gắn ở bước 6.

BƯỚC 5 – Gắn giường

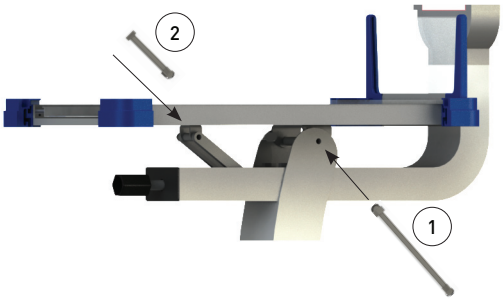

BƯỚC 6 – Gắn các tấm chắn còn lại vào giường

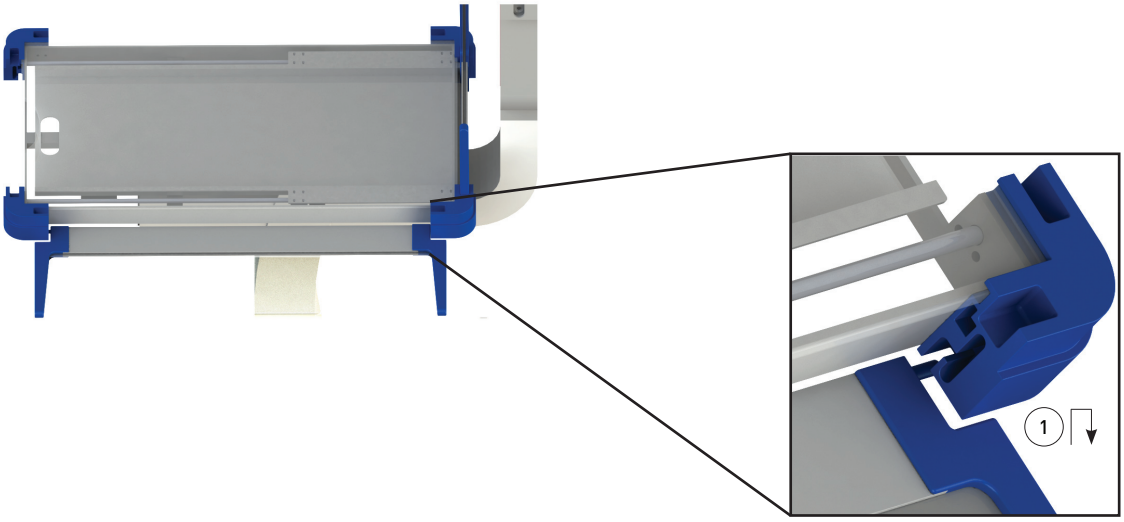

BƯỚC 8 – Gắn khay để đồ
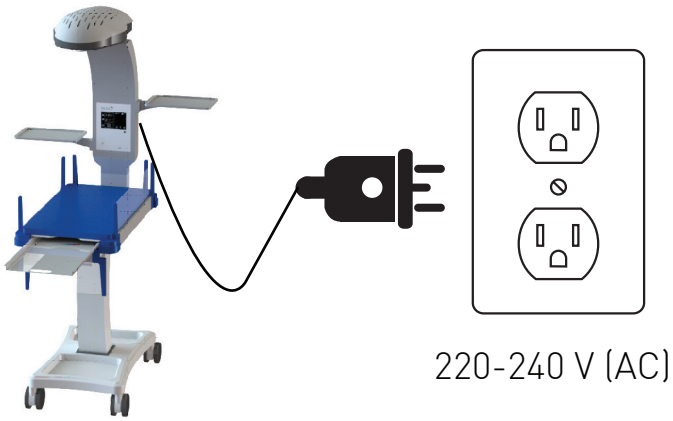
BƯỚC 9 – Cắm dây điện vào nguồn điện